INNOVATIVE SAUNA TECHNOLOGY

EOS

Abdeckschutz

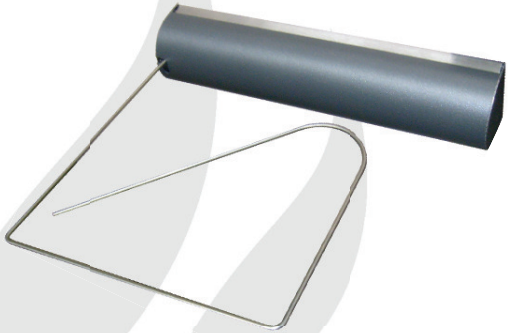

Type 1

D **Montage- und Gebrauchsanweisung**

MADE IN GERMANY

CE **IPx4**

Druck Nr. 29344313de / 02.15

Deutsch

Inhalt

Lieferumfang: 3
Montage 4
Elektroanschluss 4
Herkules S60 Herkules S60 vapor 6
Corona H S60 Corona H S60 vapor 6
Montage des Abdeckschutzes am Saunaofen 7
Herkules S25 Herkules S25 vapor 8
Corona H S25 Corona H S25 vapor 8
Montage des Abdeckschutzes am Saunaofen 9
Germanius Bi-O Germanius 10
Montage des Abdeckschutzes am Saunaofen 11
Euro-Max Bi-O Max 12
Montage des Abdeckschutzes am Saunaofen 13
Euro 14
P1 15
Herkules XL S120 Herkules XL S120 vapor 16
Montage des Abdeckschutzes am Saunaofen 17
Herkules XL S50 Herkules XL S50 vapor 18
Montage des Abdeckschutzes am Saunaofen 19
34G Bi-O Star 20
Montage des Abdeckschutzes am Saunaofen 21
Goliath 22
Montage des Abdeckschutzes am Saunaofen 23
Z6 Bi-O Z6 24
Montage des Abdeckschutzes am Saunaofen 25
Filius 26
Mini 27
RKS 28
Mythos 29
Cubo 30
Finnrock 31
Service Adresse: 32
Gewährleistung 32
Rücksende-Verfahren (RMA) – Hinweise für alle Rücksendungen! 33

Lieferumfang:

- Unterteil des Abdeckschutzes mit 2 Anschlussleitungen je 2,50 m
- Abdeckung des Abdeckschutzes
- 4 Spanplattenschrauben 5 x 16

Saunaheizgeräte für kommerziellen Einsatz, ausser solchen für den Hausgebrauch, sind gemäß EN 60335-2-53,in der Betriebsart „stand-by“ für Fernwirken, mit einer Sicherheitseinrichtung auszustatten.

Durch den Betrieb Ihres Saunaheizgerätes mit dem montierten Abdeckschutz werden die Forderungen aus der EN 60335-2-53 Absatz 19.101 für kommerziellen Betrieb erfüllt.

Das Saunaheizgerät lässt sich nicht mehr einschalten, bzw. schaltet sich selbstständig aus, wenn das Saunaheizgerät abgedeckt wird.

Achten Sie beim Befüllen des Saunaheizgerätes mit Saunasteinen darauf, dass die Wippe nicht auf den Steinen aufliegt. Nicht mehr als die mitgelieferten Saunasteine verwenden. Die Wippe muss nach unten min. 7 cm Bewegunsfreiheit haben, ansonsten ist eine einwandfreie Funktion nicht gewährleistet.

Die Montagemaße für Ihr Saunaheizgerät finden Sie auf den nächsten Seiten. Achten Sie akribisch auf die Einhaltung dieser Maße im Bezug auf Ihr Saunaheizgerät.

Wenn der Abdeckschutz in Verbindung mit den Saunasteuergeräten

- EMOTEC D
- EMOTEC H
- EmoTouch II +
- ECON D1, D2, D3, D4
- ECON H1, H2, H3, H4

betrieben wird, ist nach Fehlerbehebung kein Neustart des Saunasteuergerätes erforderlich.

Achtung!

Sehr geehrter Kunde,
nach den gültigen Vorschriften ist der elektrische Anschluss des Saunaofens sowie der Saunasteuerung, bei festem Anschluss an das Netz, nur durch einen Fachmann eines autorisierten Elektrofachbetriebes zulässig. Wir weisen Sie daher bereits jetzt darauf hin, dass im Falle eines Garantieanspruches eine Kopie der Rechnung des ausführenden Elektrofachbetriebes vorzulegen ist.

Montage

Verlegen Sie die beiden Leitungen des Abdeckschutzes durch die erstellte Wandöffnung. Gemäß Schaltbild die eine Leitung zum Saunasteuergerät und die andere zum Ofenfühler an der Kabinendecke.

Bei der Montage muss sichergestellt sein, dass die Umgebungstemperatur im Schalterbereich nicht höher als 120° C ist.

Nun stecken sie den, an der Rückseite des Abdeckschutzes montierten Schalter in die Wandöffnung.

Richten den Abdeckschutz waagerecht aus und befestigen ihn mit den 4 mitgelieferten Spanplattenschrauben. Achten Sie darauf, dass die Schrauben keine in der Wand verlegten Leitungen beschädigen können.

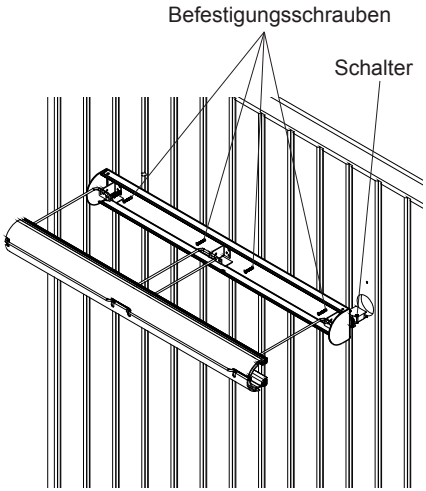

Abschließend muss die Abdeckung noch montiert werden. Hängen Sie diese dazu in die obere Abkantung des Unterteils ein.

Dann fixieren Sie sie mit 3 Schrauben.

Maßbilder zu den einzelnen Öfen entnehmen Sie den nachfolgenden Abbildungen.

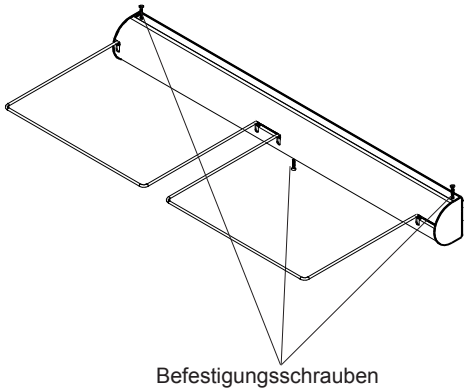

Elektroanschluss

Schließen Sie die Leitungen gemäß neben stehendem Schaltbild im Steuergerät und am Ofenfühler an.

Am Schalter des Abdeckschutzes werden nur die beiden äußeren Kontaktfahnen belegt.

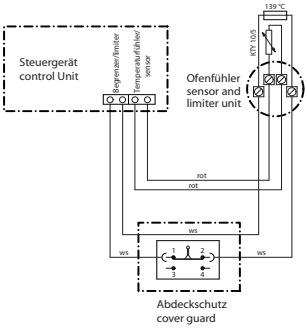

	Wandmontage	Ofenmontage	Set
Euro-Max Bi-O Max	Typ IV 94 4724	& 94 4706	94 4798
Germanius Bi-O Germanius	Typ IV 94 4724	& 94 4707	94 4799
Herkules S25 Herkules S25 Vapor	Typ I 94 4421	& 94 4707	94 4713
Herkules S60 Herkules S60 Vapor	Typ IV 94 4724	& 94 4708 Montage nur mit Design-Rückwand	94 4714
Z6 Bi-O Z6	Typ IV 94 4724	& 94 4709	94 4800
EURO, Cubo, Mythos, Finnrock	Typ I 94 4421		
P 1	Typ III 94 4425		
Herkules XL S50 Herkules XL S50 Vapor	Typ III 94 4425	& 94 4711	94 4717
Herkules XL S120 Herkules XL S120 Vapor	Typ V 94 4725	& 94 4711	94 4802
34G 750er / 1000er Bi-O Star Goliath	Typ V 94 4725	& 94 4710	94 4804
Filius, Bi-O Filius RKS Mini, Bi-O Mini	Typ VI 94 5624		

D

Herkules S60 / Corona S60

Herkules S60 vapor / Corona S60 vapor

Wandmontage

Typ IV

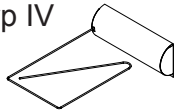

94 4421

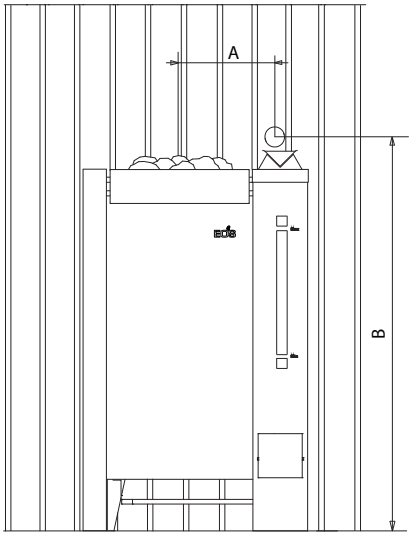

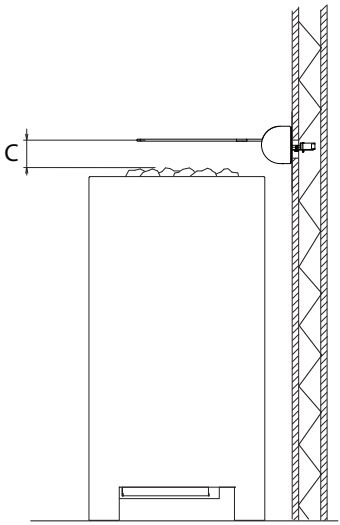

A = 142 mm
(Mitte Steinkorb - Mitte Bohrung)

B = 905 mm
(Kabinenboden - Mitte Bohrung)

C = 70 mm
(Oberkante Steinkorb - Unterkante Abdeckschutz)

Ø der Bohrung 45 mm ± 3 mm

Die Lage der Bohrung so festlegen, dass der Spritzwasserschutz für den Schalter gewährleistet ist (bei Nut- Federbrettern nicht innerhalb der Nut).

Die maximale Umgebungstemperatur für den Schalter beträgt 120° C.

Montage des Abdeckschutzes am Saunaofen

Herkules S60

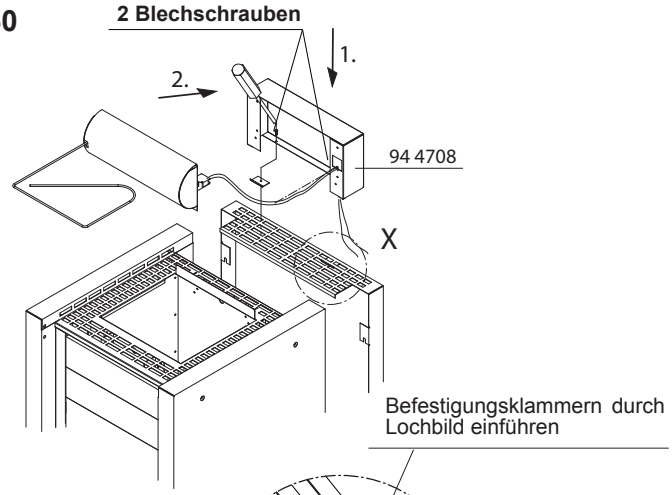

Ansicht **A**

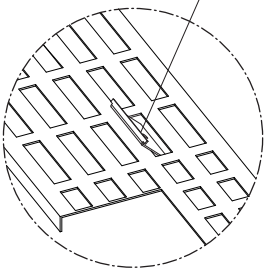

X

alle Blechschrauben: für Aufhängung Ofenschutz
alle metrischen Schrauben: für Aufhängung Abschaltwippe
alle Maßangaben in mm

Herkules S60 Vapor

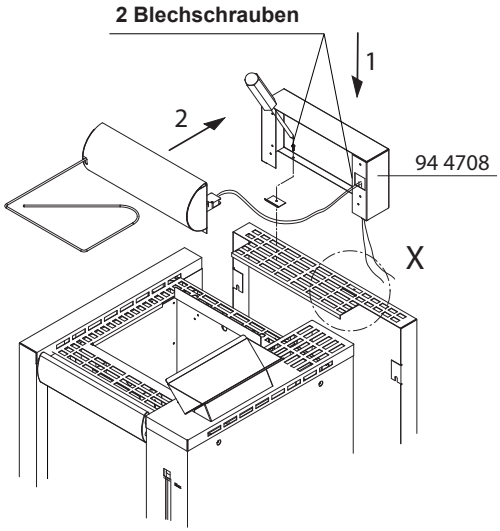

Herkules S25 / Corona S25

Herkules S25 vapor / Corona S25 vapor

Wandmontage

Typ I

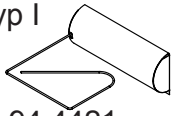

94 4421

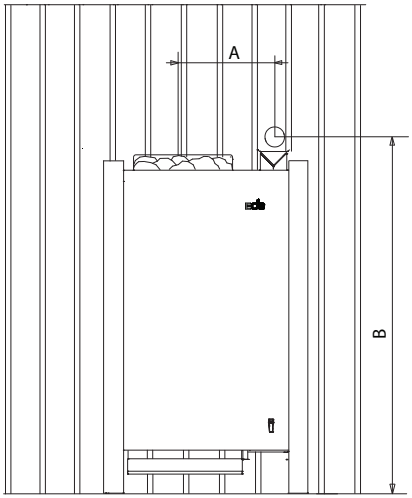

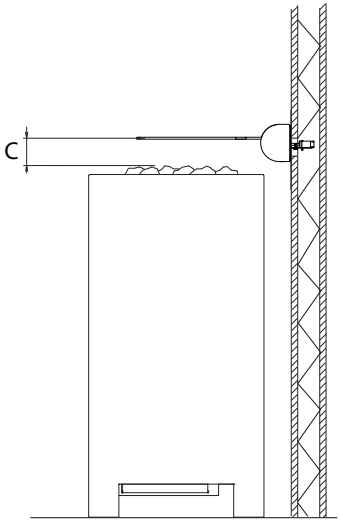

A = 142 mm
(Mitte Steinkorb - Mitte Bohrung)

B = 810 mm
(Kabinenboden - Mitte Bohrung)

C = 70 mm
(Oberkante Steinkorb - Unterkante Abdeckschutz)

Ø der Bohrung 45 mm ± 3mm

Die Lage der Bohrung so festlegen, dass der Spritzwasserschutz für den Schalter gewährleistet ist (bei Nut- Federbrettern nicht innerhalb der Nut).

Die maximale Umgebungstemperatur für den Schalter beträgt 120° C.

Montage des Abdeckschutzes am Saunaofen

alle Blechschrauben: für Aufhängung Ofenschutz
alle metrischen Schrauben: für Aufhängung Abschaltwippe
alle Maßangaben in mm

Herkules S 25

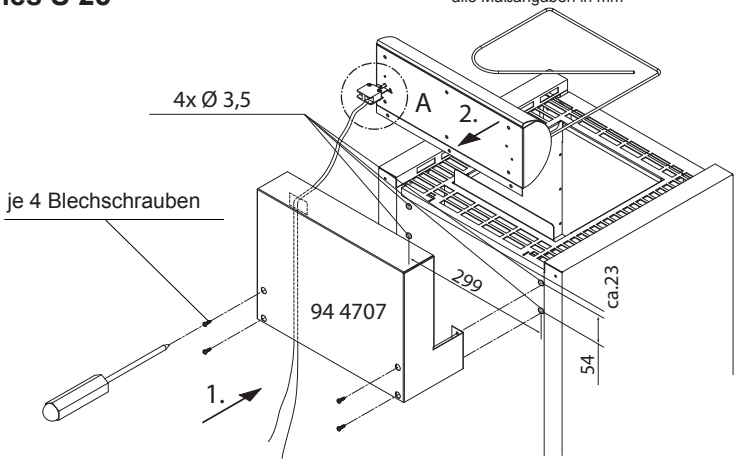

Ansicht **A**

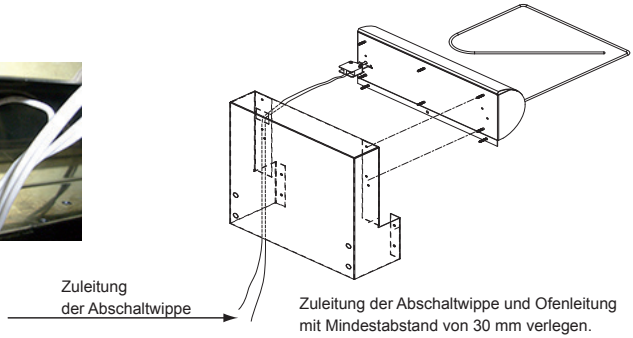

Zuleitung der Abschaltwippe und Ofenleitung mit Mindestabstand von 30 mm verlegen.

Herkules S 25 Vapor

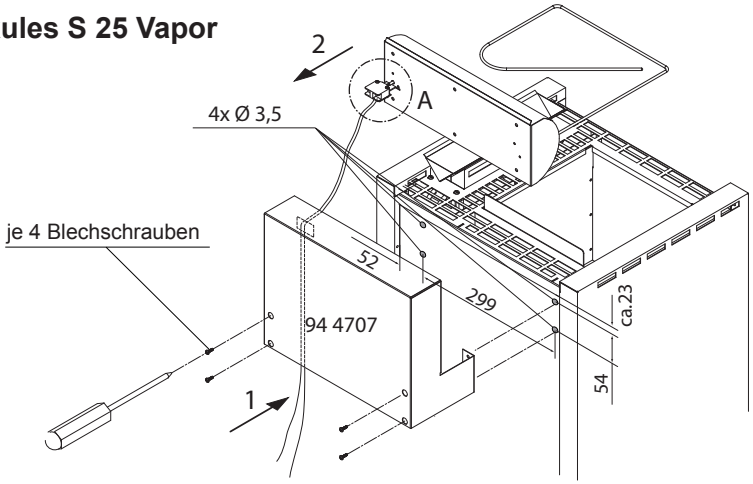

Wandmontage

Typ IV

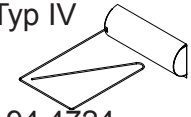

94 4724

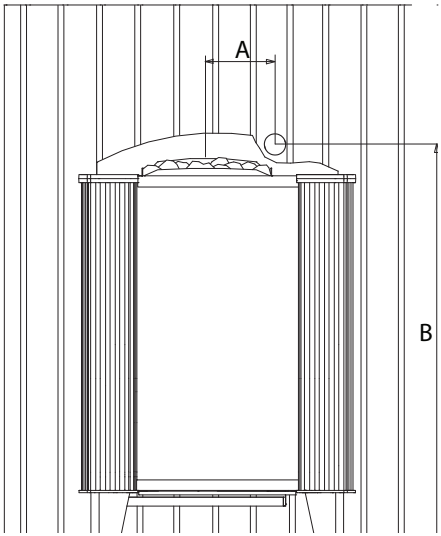

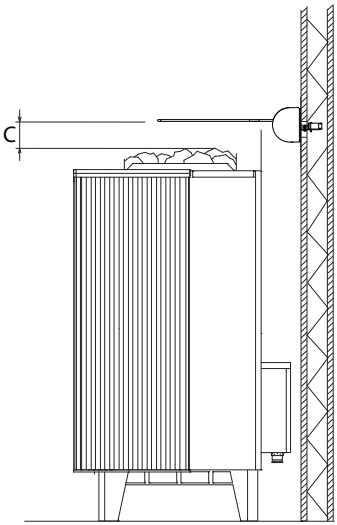

A = 170 mm
(Mitte Steinkorb - Mitte Bohrung)

B = 920 mm
(Kabinenboden - Mitte Bohrung)

C = 70 mm
(Oberkante Steinkorb - Unterkante Abdeckschutz)

Ø der Bohrung 45 mm ± 3 mm

Die Lage der Bohrung so festlegen, dass der Spritzwasserschutz für den Schalter gewährleistet ist (bei Nut- Federbrettern nicht innerhalb der Nut).

Die maximale Umgebungstemperatur für den Schalter beträgt 120° C.

Montage des Abdeckschutzes am Saunaofen

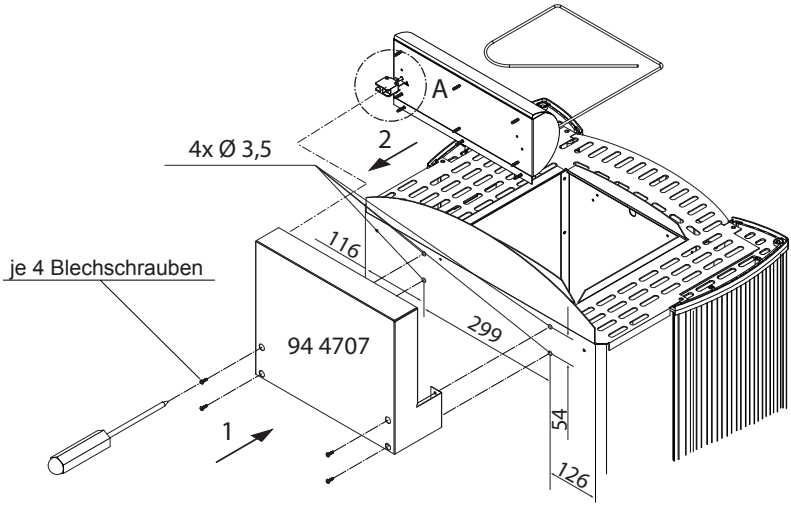

alle Blechschrauben: für Aufhängung Ofenschutz
alle metrischen Schrauben: für Aufhängung Abschaltwippe
alle Maßangaben in mm

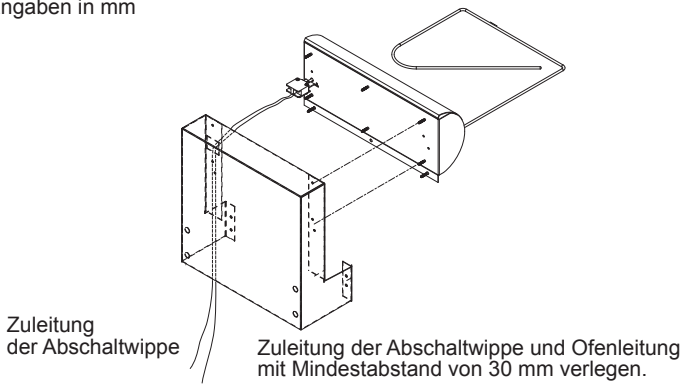

Ansicht **A**

Euro-Max

Bi-O Max

Wandmontage

Typ IV

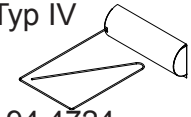

94 4724

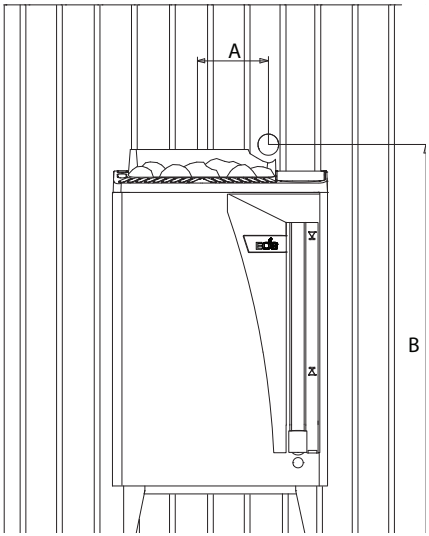

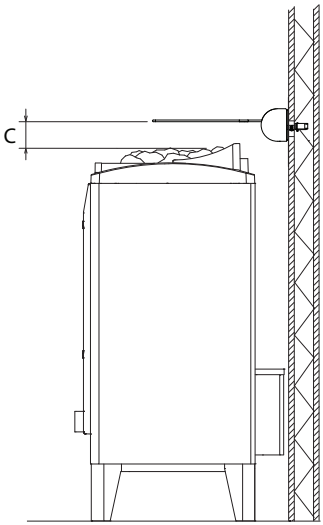

A = 140 mm
(Mitte Steinkorb - Mitte Bohrung)

B = 978 mm
(Kabinenboden - Mitte Bohrung)

C = 70 mm
(Oberkante Steinkorb - Unterkante Abdeckschutz)

Ø der Bohrung 45 mm ± 3 mm

Die Lage der Bohrung so festlegen, dass der Spritzwasserschutz für den Schalter gewährleistet ist (bei Nut- Federbrettern nicht innerhalb der Nut).

Die maximale Umgebungstemperatur für den Schalter beträgt 120° C.

Montage des Abdeckschutzes am Saunaofen

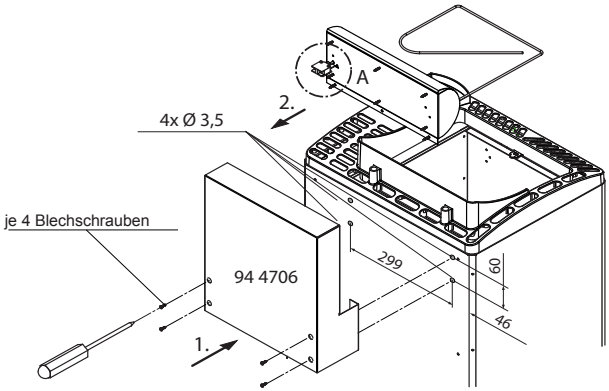

alle Blechschrauben: für Aufhängung Ofenschutz
alle metrischen Schrauben: für Aufhängung Abschaltwippe
alle Maßangaben in mm

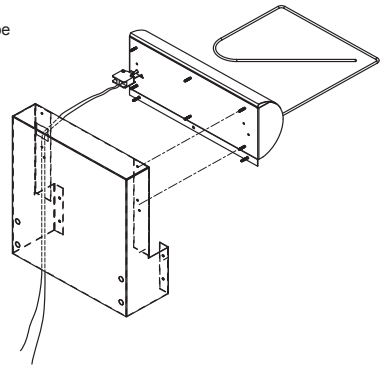

Zuleitung der Abschaltwippe und Ofenleitung
mit Mindestabstand von 30 mm verlegen.

Ansicht **A**

Wandmontage

Typ I

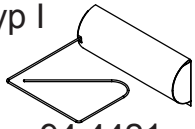

94 4421

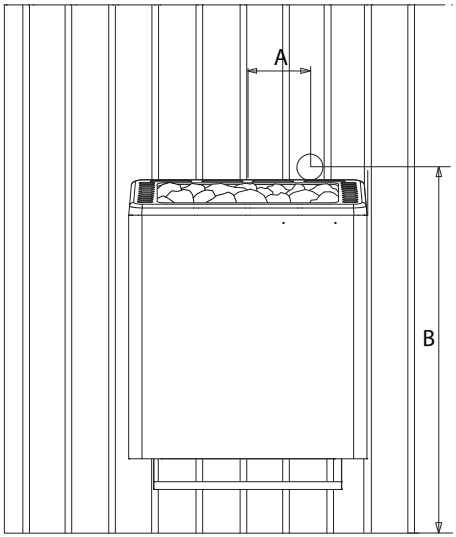

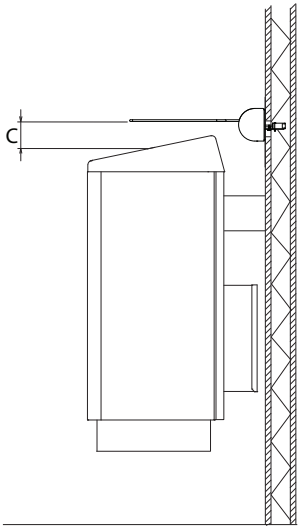

A = 170 mm
(Mitte Steinkorb - Mitte Bohrung)

B = 845 mm
(Kabinenboden - Mitte Bohrung)

C = 70 mm
(Oberkante Steinkorb - Unterkante Abdeckschutz)

Ø der Bohrung 45 mm ± 3mm

Die Lage der Bohrung so festlegen, dass der Spritzwasserschutz für den Schalter gewährleistet ist (bei Nut- Federbrettern nicht innerhalb der Nut).

Die maximale Umgebungstemperatur für den Schalter beträgt 120° C.

Wandmontage

Typ III

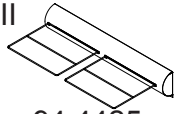

94 4425

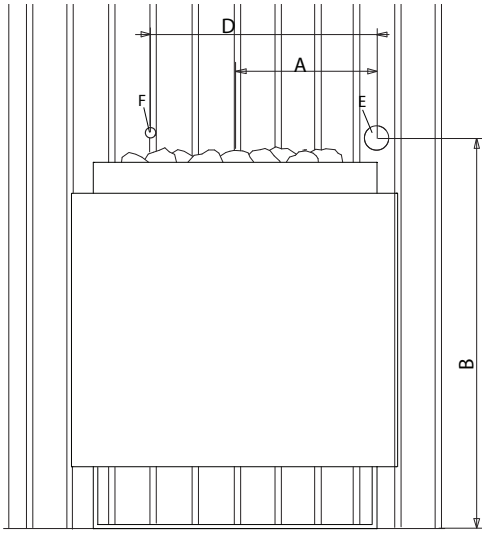

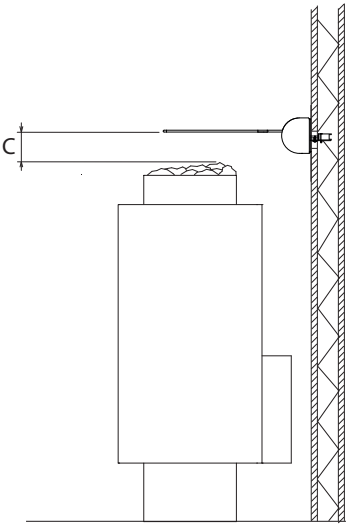

A = 345 mm
(Mitte Steinkorb - Mitte Bohrung)

B = 770 mm
(Kabinenboden - Mitte Bohrung)

C = 70 mm
(Oberkante Steinkorb - Unterkante Abdeckschutz)

D = 645 mm

Ø der Bohrung „E“ 45 mm ± 3 mm

Ø der Bohrung „F“ 10 mm ± 3 mm

Die Lage der Bohrung „E“ so festlegen, dass der Spritzwasserschutz für den Schalter gewährleistet ist (bei Nut- Federbrettern nicht innerhalb der Nut).

Herkules XL S120
Herkules XL S120 vapor

Wandmontage

Typ V

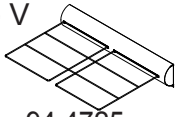

94 4725

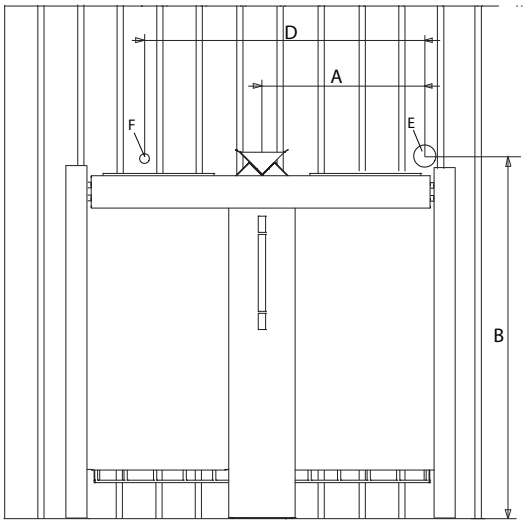

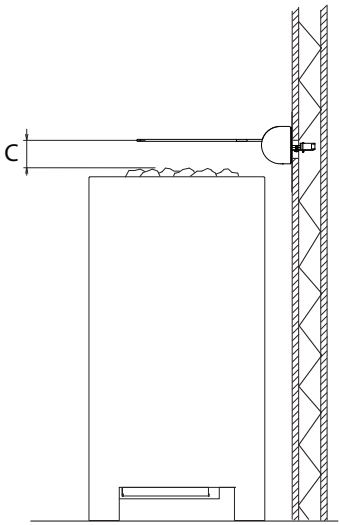

A = 338 mm
(Mitte Steinkorb - Mitte Bohrung)

B = 960 mm
(Kabinenboden - Mitte Bohrung)

C = 125 mm
(Oberkante Steinkorb - Unterkante Abdeckschutz)

D = 645 mm

Ø der Bohrung „E“ 45 mm ± 3 mm

Ø der Bohrung „F“ 10 mm ± 3 mm

Die Lage der Bohrung „E“ so festlegen, dass der Spritzwasserschutz für den Schalter gewährleistet ist (bei Nut- Federbrettern nicht innerhalb der Nut).

Die maximale Umgebungstemperatur für den Schalter beträgt 120° C.

Montage des Abdeckschutzes am Saunaofen

alle Blechschrauben: für Aufhängung Ofenschutz
alle metrischen Schrauben: für Aufhängung Abschaltwippe
alle Maßangaben in mm

A
55
12
2.
je 4 Blechschrauben
1.
45,5
601
Z
94 4711
150
12
55
601
45,5
Z
je 4x Ø 3,5

Zuleitung der Abschaltwippe

Zuleitung der Abschaltwippe und Ofenleitung mit Mindestabstand von 30 mm verlegen.

Ansicht **A**

Herkules XL S50

Herkules XL S50 vapor

Wandmontage

Typ III

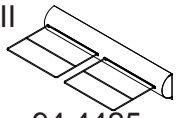

94 4425

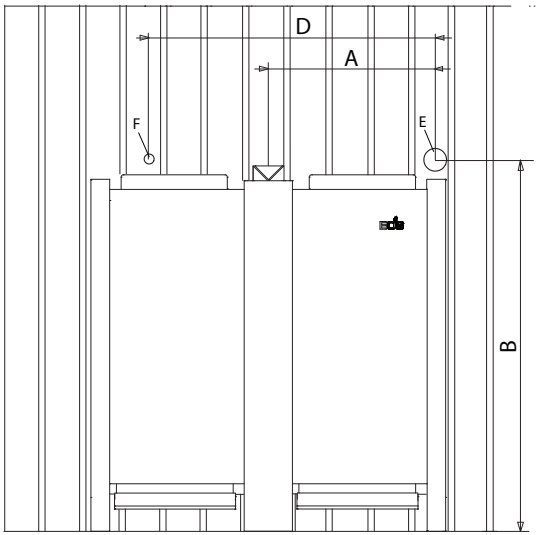

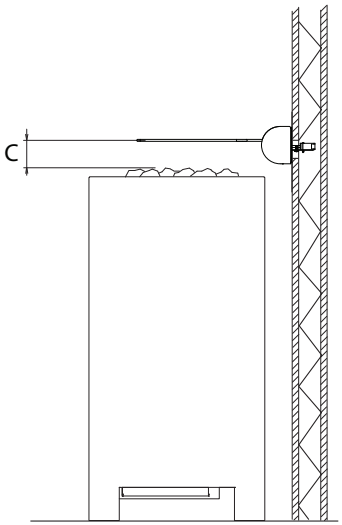

A = 344 mm
(Mitte Steinkorb - Mitte Bohrung)

B = 826 mm
(Kabinenboden - Mitte Bohrung)

C = 80 mm
(Oberkante Steinkorb - Unterkante Abdeckschutz)

D = 645 mm

Ø der Bohrung „E“ 45 mm ± 3 mm

Ø der Bohrung „F“ 10 mm ± 3 mm

Die Lage der Bohrung „E“ so festlegen, dass der Spritzwasserschutz für den Schalter gewährleistet ist (bei Nut- Federbrettern nicht innerhalb der Nut).

Die maximale Umgebungstemperatur für den Schalter beträgt 120° C.

Montage des Abdeckschutzes am Saunaofen

alle Blechschrauben: für Aufhängung Ofenschutz
alle metrischen Schrauben: für Aufhängung Abschaltwippe
alle Maßangaben in mm

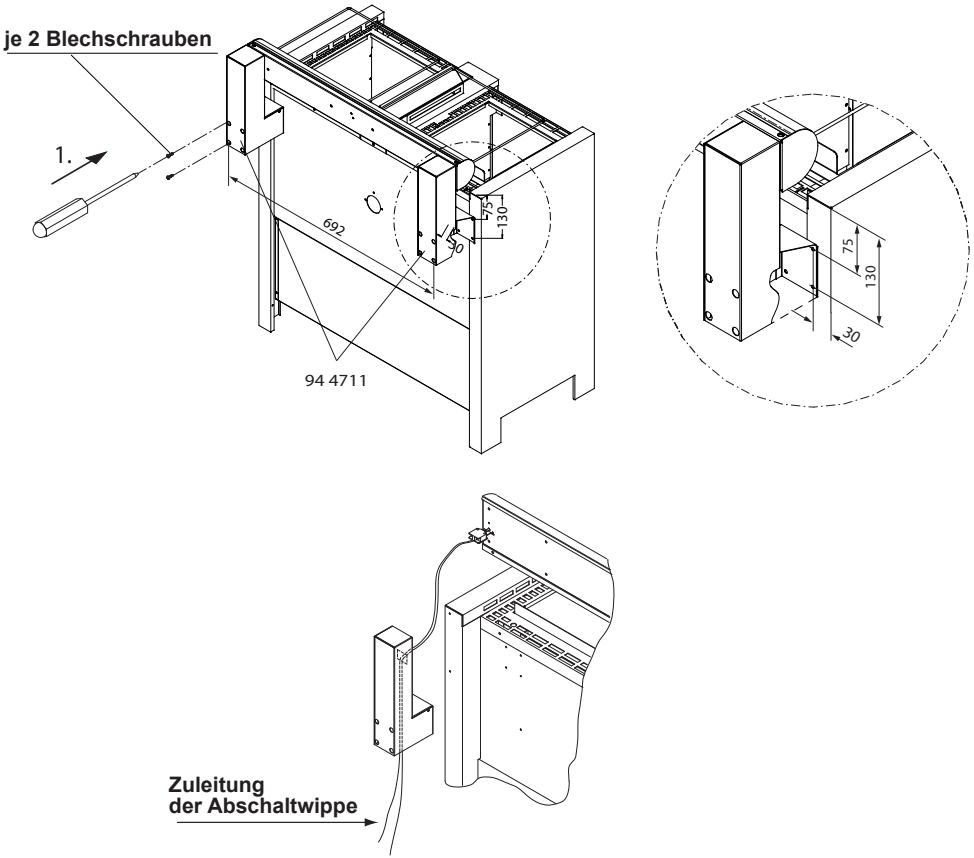

Zuleitung der Abschaltwippe und Ofenleitung mit Mindestabstand von 30 mm verlegen.

Ansicht **A**

Bi-O Star

Typ V

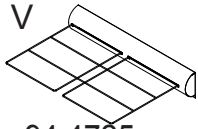

94 4725

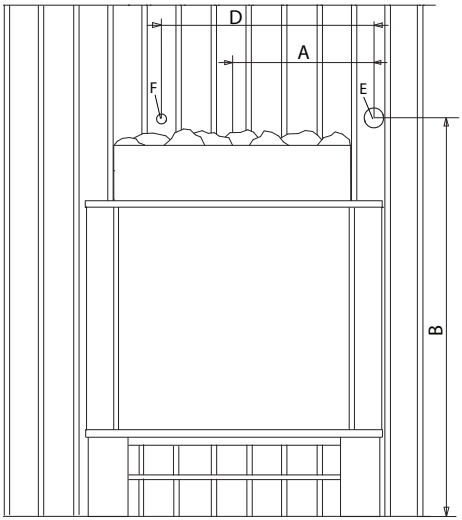

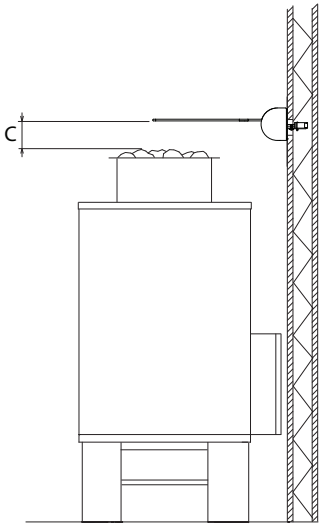

750 mm

A = 340 mm
(Mitte Steinkorb - Mitte Bohrung)

B = 997 mm
(Kabinenboden - Mitte Bohrung)

C = 70 mm
(Oberkante Steinkorb - Unterkante Abdeckschutz)

D = 645 mm

Ø der Bohrung „E“ 45 mm ± 3 mm

Ø der Bohrung „F“ 10 mm ± 3 mm

1000 mm

A = 353 mm
(Mitte Steinkorb - Mitte Bohrung)

B = 997 mm
(Kabinenboden - Mitte Bohrung)

C = 70 mm
(Oberkante Steinkorb - Unterkante Abdeckschutz)

D = 645 mm

Ø der Bohrung „E“ 45 mm ± 3 mm

Ø der Bohrung „F“ 10 mm ± 3 mm

Die Lage der Bohrung „E“ so festlegen, dass der Spritzwasserschutz für den Schalter gewährleistet ist (bei Nut- Federbrettern nicht innerhalb der Nut).

Die maximale Umgebungstemperatur für den Schalter beträgt 120° C.

Montage des Abdeckschutzes am Saunaofen

alle Blechschrauben: für Aufhängung Ofenschutz
alle metrischen Schrauben: für Aufhängung Abschaltwippe
alle Maßangaben in mm

34G Bi-O Star 750er

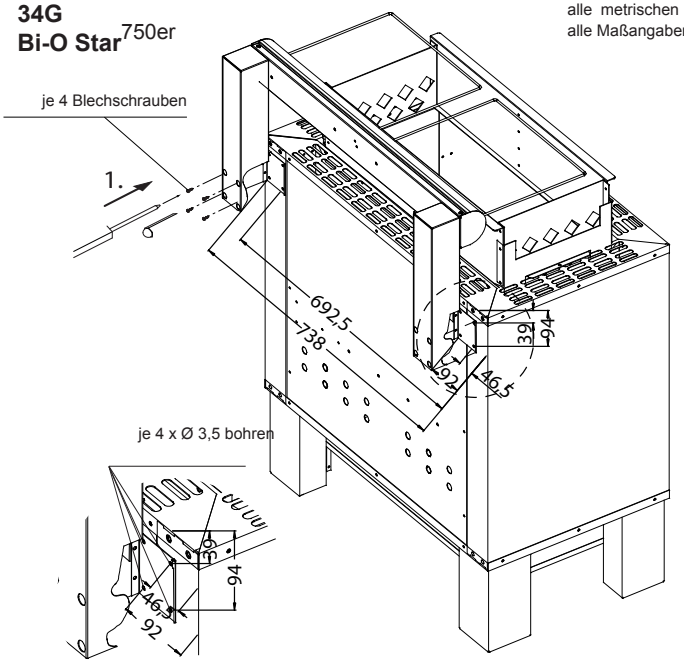

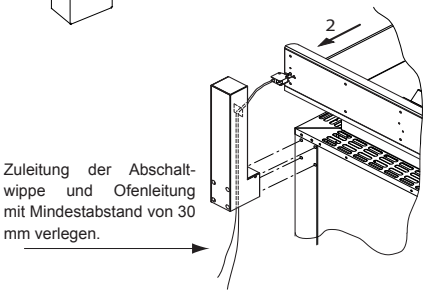

Zuleitung der Abschaltwippe und Ofenleitung mit Mindestabstand von 30 mm verlegen.

34G Bi-O Star 1000er

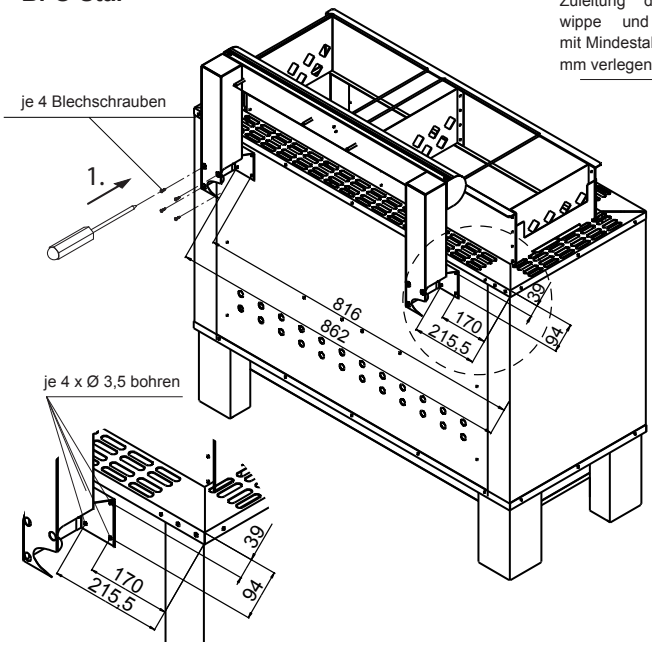

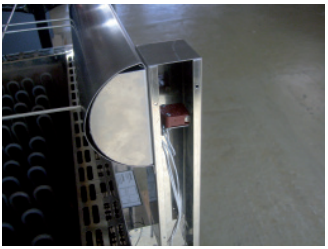

Typ V

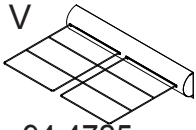

94 4725

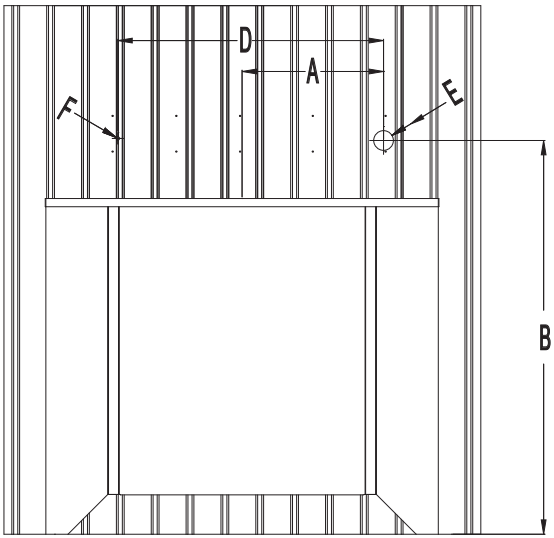

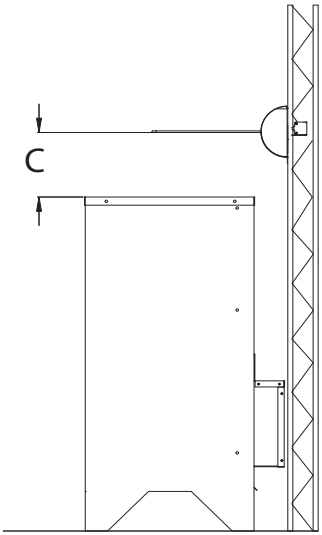

A = 343 mm
(Mitte Steinkorb - Mitte Bohrung)

B = 890 mm
(Kabinenboden - Mitte Bohrung)

C = 80 mm
(Oberkante Steinkorb - Unterkante Abdeckschutz)

D = 645 mm

Ø der Bohrung „E“ 45 mm ± 3 mm

Ø der Bohrung „F“ 10 mm ± 3 mm

Die Lage der Bohrung „E“ so festlegen, dass der Spritzwasserschutz für den Schalter gewährleistet ist (bei Nut- Federbrettern nicht innerhalb der Nut).

Die maximale Umgebungstemperatur für den Schalter beträgt 120° C.

Montage des Abdeckschutzes am Saunaofen

alle Blechschrauben: für Aufhängung Ofenschutz
alle metrischen Schrauben: für Aufhängung Abschaltwippe
alle Maßangaben in mm

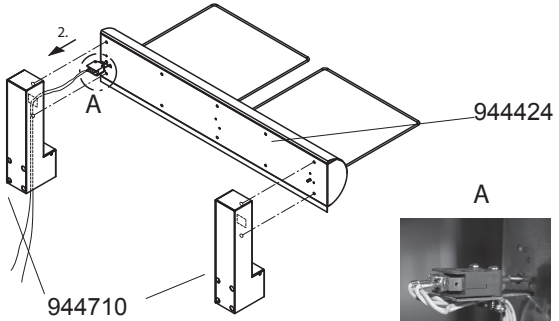

A

Zuleitung
der Abschaltwippe

Zuleitung der Abschalt
wippe und Ofenleitung
mit Mindestabstand von
30 mm verlegen.

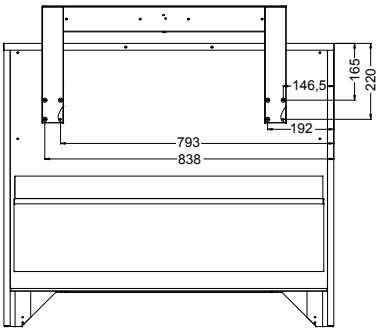

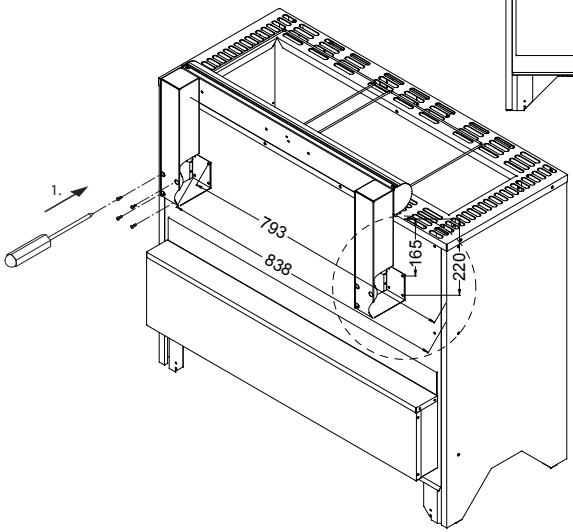

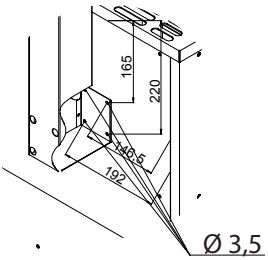

Wandmontage

Typ IV

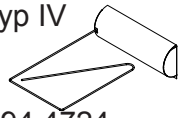

94 4724

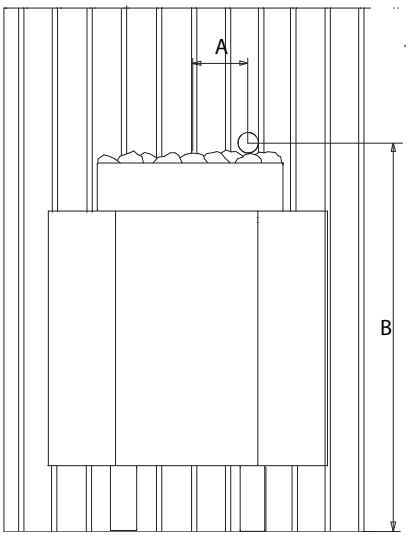

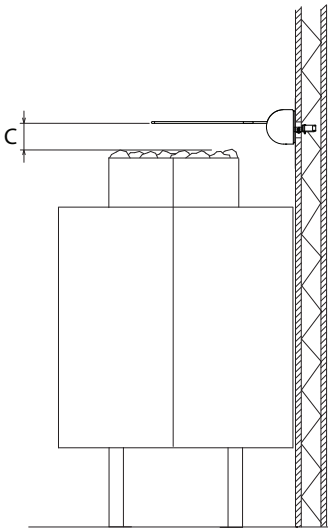

A = 140mm
(Mitte Steinkorb - Mitte Bohrung)

B = 985 mm
(Kabinenboden - Mitte Bohrung)

C = 70 mm
(Oberkante Steinkorb - Unterkante Abdeckschutz)

Ø der Bohrung 45 mm ± 3 mm

Die Lage der Bohrung so festlegen, dass der Spritzwasserschutz für den Schalter gewährleistet ist (bei Nut- Federbrettern nicht innerhalb der Nut).

Die maximale Umgebungstemperatur für den Schalter beträgt 120° C.

Montage des Abdeckschutzes am Saunaofen

alle Blechschrauben: für Aufhängung Ofenschutz
alle metrischen Schrauben: für Aufhängung Abschaltwippe
alle Maßangaben in mm

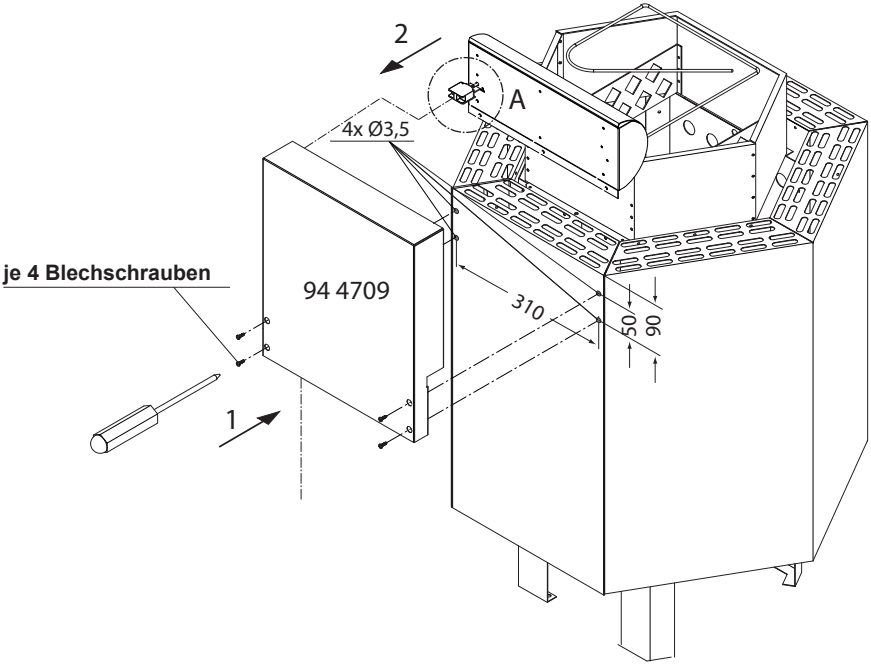

Ansicht **A**

Filius

Bi-O Filus

Wandmontage

Typ VI

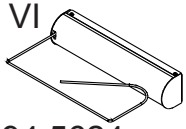

94 5624

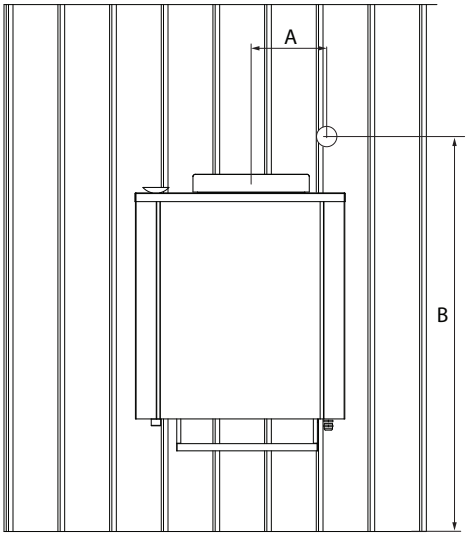

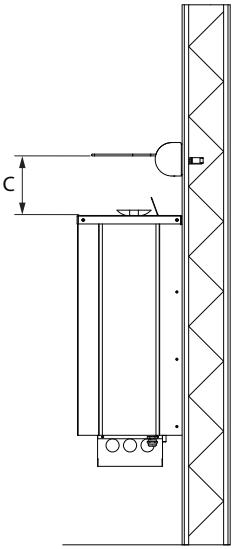

A = 170 mm
(Mitte Steinkorb - Mitte Bohrung)

B = 880 mm
(Kabinenboden - Mitte Bohrung)

C = 135 mm
(Oberkante Steinkorb - Unterkante Abdeckschutz)

Ø der Bohrung 45 mm ± 3mm

Die Lage der Bohrung so festlegen, dass der Spritzwasserschutz für den Schalter gewährleistet ist (bei Nut- Federbrettern nicht innerhalb der Nut).

Die maximale Umgebungstemperatur für den Schalter beträgt 120° C.

Mini

Bi-O Mini

Wandmontage

Typ VI

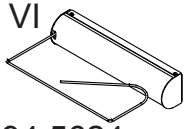

94 5624

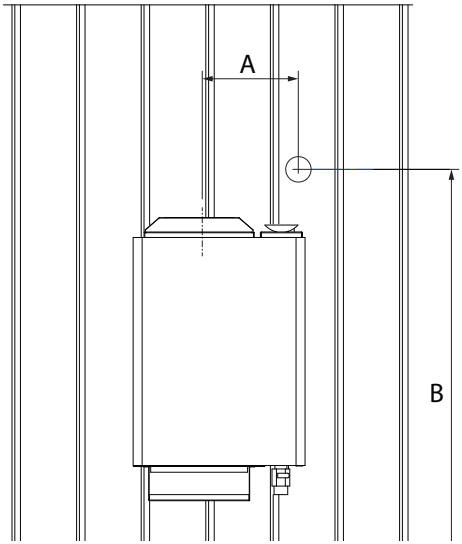

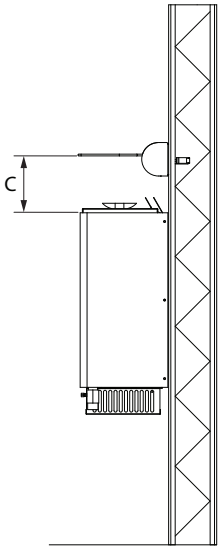

A = 180 mm
(Mitte Steinkorb - Mitte Bohrung)

B = 865 mm
(Kabinenboden - Mitte Bohrung)

C = 110 mm
(Oberkante Steinkorb - Unterkante Abdeckschutz)

Ø der Bohrung 45 mm ± 3mm

Die Lage der Bohrung so festlegen, dass der Spritzwasserschutz für den Schalter gewährleistet ist (bei Nut- Federbrettern nicht innerhalb der Nut).

Die maximale Umgebungstemperatur für den Schalter beträgt 120° C.

Wandmontage

Typ VI

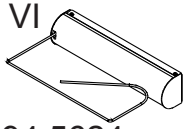

94 5624

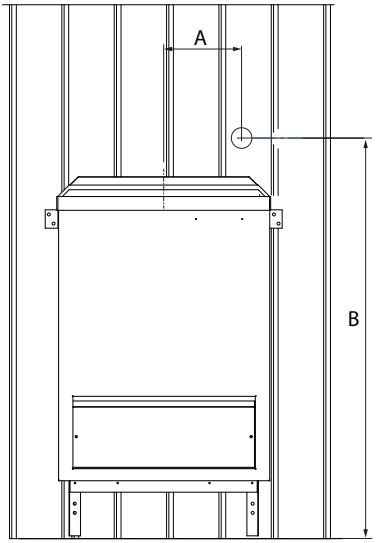

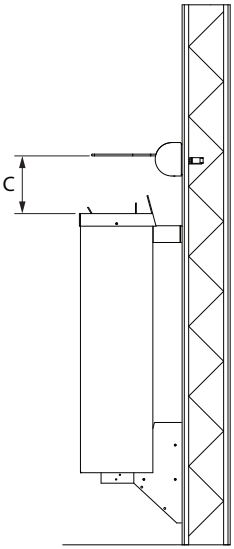

A = 170 mm
(Mitte Steinkorb - Mitte Bohrung)

B = 870 mm
(Kabinenboden - Mitte Bohrung)

C = 135 mm
(Oberkante Steinkorb - Unterkante Abdeckschutz)

Ø der Bohrung 45 mm ± 3mm

Die Lage der Bohrung so festlegen, dass der Spritzwasserschutz für den Schalter gewährleistet ist (bei Nut- Federbrettern nicht innerhalb der Nut).

Die maximale Umgebungstemperatur für den Schalter beträgt 120° C.

Mythos S35 / S45

Mythos S35 / S 45 vapor

Wandmontage

Typ I

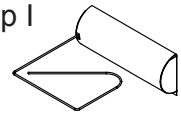

94 4421

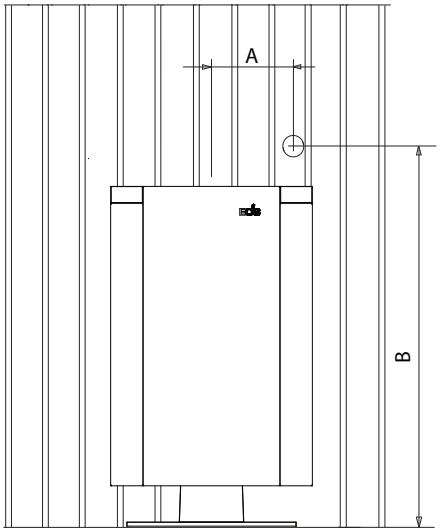

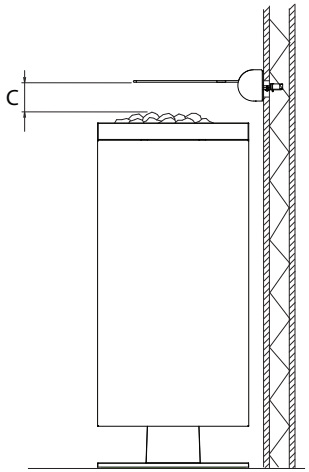

A = 142 mm
(midden steenkorf - midden boorgat)

B = 930 mm
(cabinevloer - midden boorgat)

C = 100 mm
(bovenkant steenkorf - onderkant afdekbescherming)

Ø van boorgat 45 mm ± 3mm

De positie van het boorgat zodanig bepalen, dat de spatwaterbescherming voor de schakelaar is gewaarborgd (bij planken met groef niet binnen de groef).

De maximale omgevingstemperatuur voor de schakelaar bedraagt 120° C.

Cubo
Montage Design-Rückwand

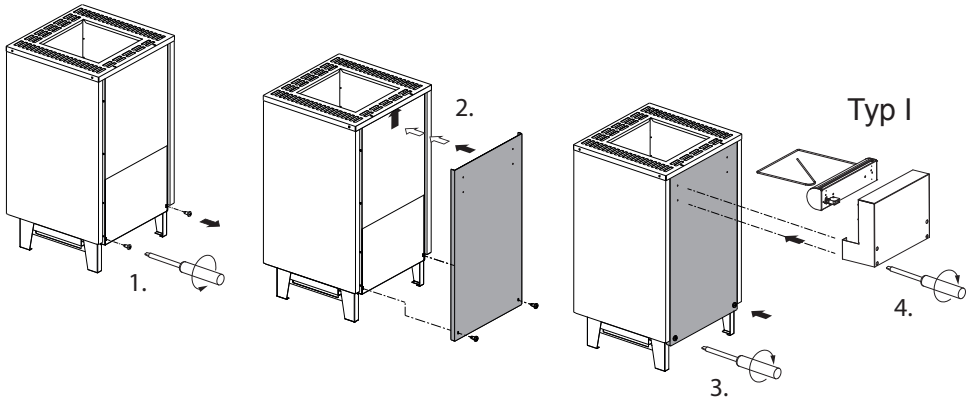

Wandmontage

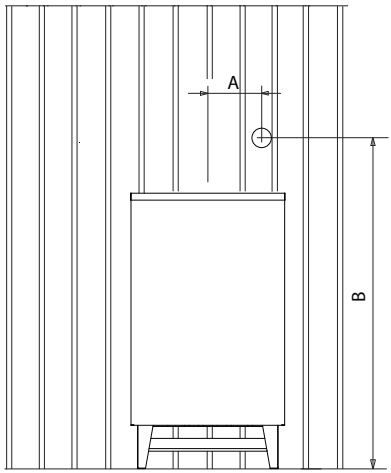

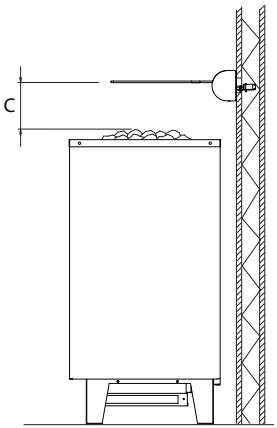

A = 142 mm
(Mitte Steinkorb - Mitte Bohrung)

B = 850 mm
(Kabinenboden - Mitte Bohrung)

C = 142 mm
(Oberkante Steinkorb - Unterkante Abdeckschutz)

Ø der Bohrung 45 mm ± 3 mm

Die Lage der Bohrung so festlegen, dass der Spritzwasserschutz für den Schalter gewährleistet ist (bei Nut- Federbrettern nicht innerhalb der Nut).

Die maximale Umgebungstemperatur für den Schalter beträgt 120° C.

Wandmontage

Typ I

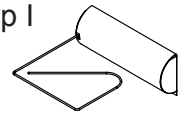

94 4421

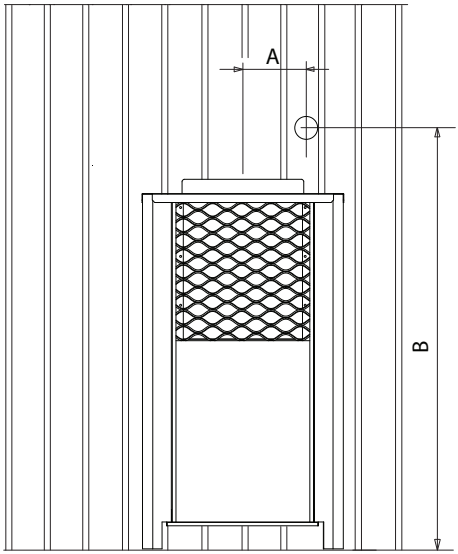

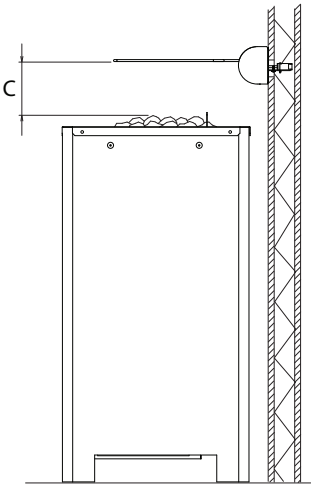

A = 142 mm
(Mitte Steinkorb - Mitte Bohrung)

B = 850 mm
(Kabinenboden - Mitte Bohrung)

C = 135 mm
(Oberkante Steinkorb - Unterkante Abdeckschutz)

Ø der Bohrung 45 mm ± 3 mm

Die Lage der Bohrung so festlegen, dass der Spritzwasserschutz für den Schalter gewährleistet ist (bei Nut- Federbrettern nicht innerhalb der Nut).

Die maximale Umgebungstemperatur für den Schalter beträgt 120° C.

Gewährleistung

Die Gewährleistung wird nach den derzeit gültigen gesetzlichen Bestimmungen übernommen.

Herstellergarantie

- Die Garantiezeit beginnt mit dem Datum des Kaufbelegs und dauert bei gewerblicher Nutzung 2 Jahre und bei privater Nutzung 3 Jahre.
- Garantieleistungen erfolgen nur dann, wenn der zum Gerät gehörige Kaufbeleg vorgelegt werden kann.
- Bei Änderungen am Gerät, die ohne ausdrückliche Zustimmung des Herstellers vorgenommen wurden, verfällt jeglicher Garantieanspruch.
- Für Defekte, die durch Reparaturen oder Eingriffe von nicht ermächtigten Personen oder durch unsachgemäßen Gebrauch entstanden sind, entfällt ebenfalls der Garantieanspruch.
- Bei Garantieansprüchen ist sowohl die Seriennummer sowie die Artikelnummer zusammen mit der Gerätebezeichnung und einer aussagkräftigen Fehlerbeschreibung anzugeben.
- Diese Garantie umfasst die Vergütung von defekten Geräteteilen mit Ausnahme normaler Verschleißerscheinungen.

Bei Beanstandungen ist das Gerät in der Originalverpackung oder einer entsprechend geeigneten Verpackung (ACHTUNG: Gefahr von Transportschäden) an unsere Service-Abteilung einzuschicken. Senden Sie das Gerät stets mit diesem ausgefüllten Garantieschein ein. Eventuell entstehende Beförderungskosten für die Ein- und Rücksendung können von uns nicht übernommen werden. Außerhalb Deutschlands wenden Sie sich im Falle eines Garantieanspruches bitte an Ihren Fachhändler. Eine direkte Garantieabwicklung mit unserem Servicecenter ist in diesem Fall nicht möglich.

Inbetriebnahme am:

Stempel und Unterschrift des autorisierten Händlers:

Service Adresse:

EOS Saunatechnik GmbH
Schneiderstriesch 1

35759 Driedorf, Germany

Fon: +49 (0)2775 82-514
Fax: +49 (0)2775 82-431

servicecenter@eos-sauna.de
www.eos-sauna.de

Rücksende-Verfahren (RMA) – Hinweise für alle Rücksendungen!

Sehr geehrte Kundin, sehr geehrter Kunde,

wir wünschen Ihnen viel Freunde mit den bestellten Artikeln. Für den Fall, dass Sie ausnahmsweise einmal nicht ganz zufrieden sein sollten, bitten wir Sie um genaue Beachtung der nachstehenden Verfahrensabläufe. Nur in diesem Fall ist eine rasche und reibungslose Abwicklung des Rücksende-Verfahrens gewährleistet.

Bitte bei allen Rücksendungen unbedingt beachten!

- Den vorhandenen **RMA-Beleg** stets **vollständig ausfüllen** und zusammen mit der **Rechnungskopie** der Rücksendung **beilegen!** Bitte nicht an die Ware oder deren Verpackung kleben. **Ohne diese Unterlagen ist keine Bearbeitung möglich**
- **Unfreie Sendungen innerhalb Deutschlands werden abgewiesen** und gehen kostenpflichtig an den Absender zurück! Bitte fordern Sie stets den **RMA-Nr**. für die kostengünstige Rücksendung an.
- **Beachten Sie bitte**, dass Sie die Ware **ohne sichtbare Gebrauchsspuren** mit unverändertem **vollständigen Lieferumfang in unbeschädigter Originalverpackung** zurückschicken.
- Verwenden Sie bitte eine **zusätzliche stabile und bruchsichere Umverpackung**, polstern Sie diese eventuell mit Styropor, Zeitungen o. ä. aus. Transportschäden aufgrund mangelhafter Verpackung gehen zu Lasten des Absenders.

Beschwerdeart:

1) Transportschaden

- Bitte **überprüfen Sie umgehend** den Inhalt Ihres Pakets und **melden Sie** bitte jeden Transportschaden bei Ihrem**Transportunternehmen** (Paketdienst/ Spedition).
- Beschädigte Ware bitte nicht benutzen!
- Lassen Sie sich von d**em Transportunternehmen eine schriftliche Bestätigung** über den Schaden ausstellen.
- **Melden Sie den Schaden bitte umgehend telefonisch bei Ihrem Händler.** Dieser spricht dann mit Ihnen das weitere Vorgehen ab.
- Bei beschädigtem Transportkarton bitte zusätzlich größeren Umkarton verwenden. **Die Schadensbestätigung des Transportunternehmens** unbedingt beifügen!

2) Fehlerhafte Lieferung

- Die gesetzliche Gewährleistungsfrist beträgt 2 Jahre. Ist der gelieferte **Artikel mangelhaft,** fehlen **Zubehörteile** oder wurde der **falsche Artikel** oder die falsche Menge geliefert, setzen Sie sich bitte mit Ihrem Händler in Verbindung. Dieser spricht mit Ihnen den Einzelfall ab und bemüht sich um eine sofortige kundenfreundliche Lösung.
- Für **kostengünstige Rücksendungen** innerhalb Deutschland erhalten Sie vom Hersteller eine **RMA-Nr**.
- Jede Artikel-Rücksendung muss **in der Originalverpackung des Artikels mit vollständigem Lieferumfang erfolgen.**
  Bitte verpacken Sie die Ware, um Beschädigungen zu verhindern. Nehmen Sie bei Falschlieferung den Artikel bitte nicht in Gebrauch!

3) Installations- und Funktionsprobleme

- Bitte **lesen Sie zunächst die mitgelieferte Anleitung vollständig durch** und beachten Sie vor allem auch dort genannte Montage- oder Installationshinweise.
- **Der Händler sollte stets Ihr erster Ansprechpartner sein**, denn dort ist man am besten mit dem „hauseigenen“ Produkt vertraut und kennt eventuelle Problemfälle.
- **Bei Funktionsproblemen mit einem Artikel** prüfen Sie bitte zunächst, ob an der Ware ein Sachmangel vorliegt. Aufgrund der werkseitigen Qualitätsprüfung sind Defekte bei Neugeräten sehr selten.